PRINTER AND LABELING SYSTEM

L-VIS IV

送り状と納品書を1枚のラベルに



インフォメーション
ラベリングマシン

INFORMATION LABELING MACHINE

LINTEC

送り状と納品書などを1枚のラベルに
L-VIS iV（アイ ブイ）が実現する通販・物流イノベーション

封入に手間が掛かる納品書などを、送り状ラベルと一体化してラベリング。
1分間に20ケースの高速処理で、出荷作業の効率化と省人化に貢献します。
※ケースの高さが550mmの場合。

特徴1 POINT
出荷工程

送り状と納品書を一体化してラベリング

送り状と納品書を同時に印字し、貼り合わせて一体化。そのまま出荷ケースに貼付することで、出荷ケースを開けて納品書を封入する手間が省けます。また、照合機能で誤出荷も防止します。

効率化・省人化に貢献する一体構造

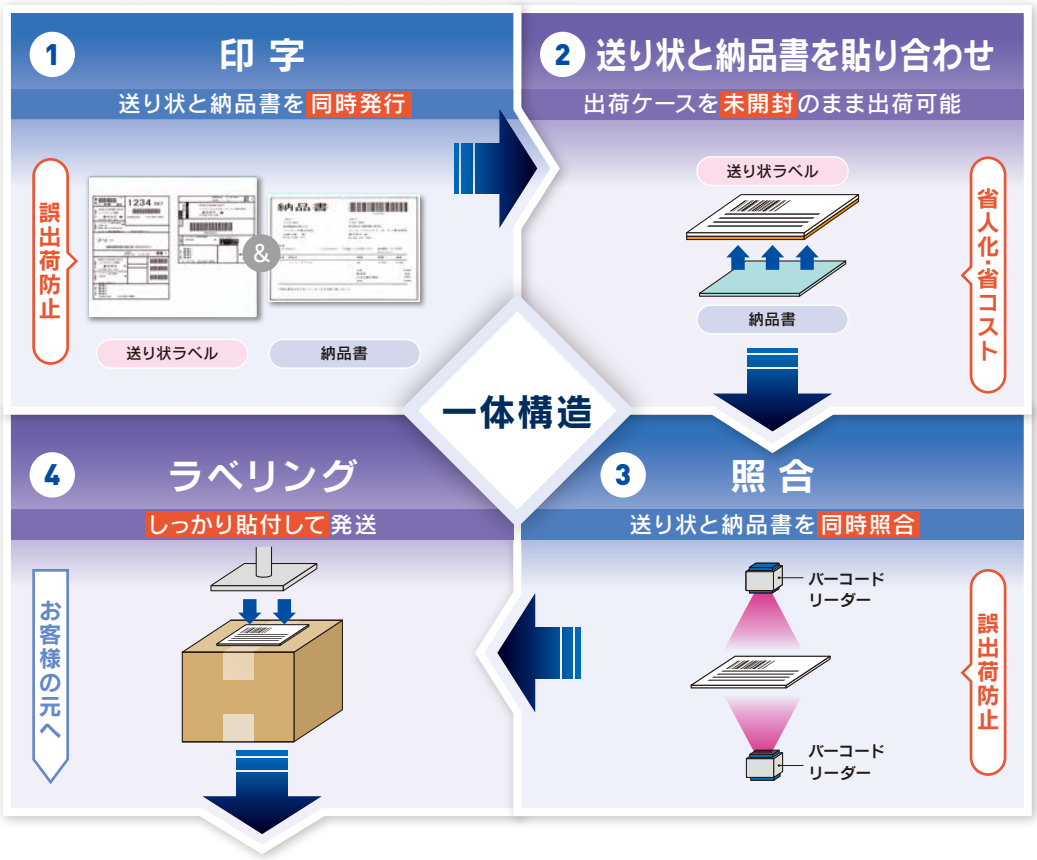

特徴2 POINT
納品後

しっかり貼れて、きれいに剥がせる専用の粘着ラベルを使用

特殊粘着剤を使用した送り状ラベルは出荷ケースにしっかり貼られ、納品後きれいに剥がせます。また、送り状の裏面に貼り合わされた納品書もきれいに剥がせます。

■ラベル構成（断面拡大図）

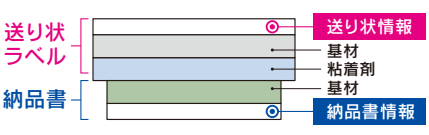

※出荷ケースの材質によってはケースを傷めることがあります。


送り状ラベル


納品書

PRINTER AND LABELING SYSTEM
L-VIS iV

印字からラベリングまで すべてこの1台で



L-VIS iVのメカニズム

- 1分間に20ケースの高速処理（ケースの高さが550mmの場合）
- 照合機能で誤出荷を防止
- サイズの異なる出荷ケースでも自動貼付可能（ランダム対応）
- タッチパネルで一元管理
- 納品書以外（クーポン・広告など）の貼り合わせも可能

動作フロー

1 データ送信

●コンベヤーの上流から出荷ケースが供給され、送り状ラベルと納品書の印字データを装置に送信

2 送り状ラベルと納品書を印字

●2台のプリンタで送り状ラベルと納品書を同時発行

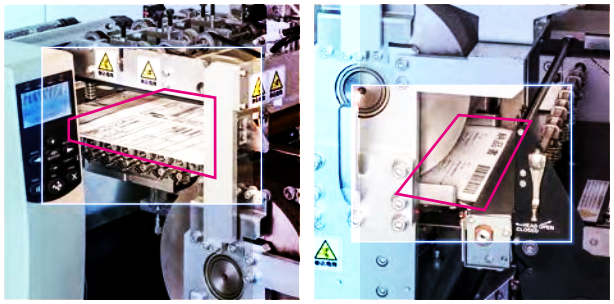

3 貼り合わせ

●送り状ラベルと納品書を貼り合わせて一体化
●ラベルはエアチャックで挟みながら搬送

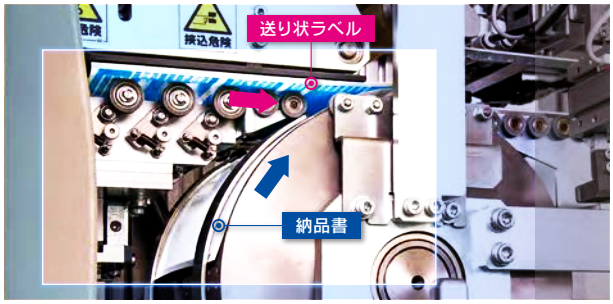

4 照合

●バーコードリーダーで、送り状ラベルと納品書を同時照合



5 ラベリング

●貼付ユニットでラベルを吸着
●出荷ケースの高さに合わせて自動でラベルを貼付

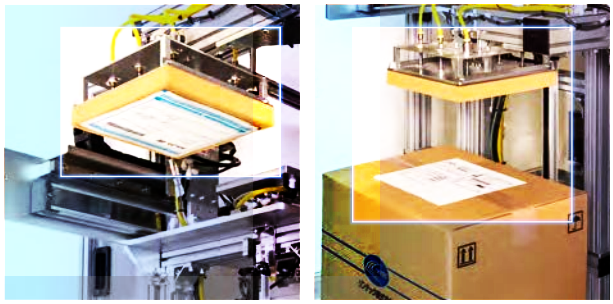

L-VIS iV 製品仕様一覧

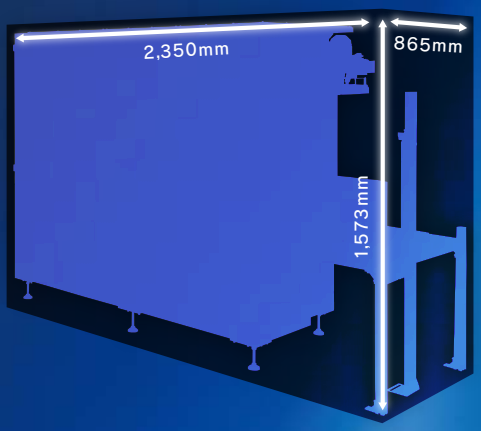

■本体仕様

貼付方式	圧着方式
貼付方向	天面貼り
電源	AC200V
エア消費量	200ℓ/分
インターフェイス	RS232C、LAN
オプション	再プレス(圧着)
外形寸法※	2,350mm(W)×1,573mm(H)×865mm(D)

※導入環境によってカスタマイズ可能

■メディア仕様

ラベル	台紙幅	108mm～224mm
	最小長さ	38mm
	厚さ	0.076mm～0.305mm(台紙含む)
	最大ロール外径	φ203mm
	内径	φ76mmコア
	間隔	3±1mm
リボン	幅	110mm～220mm
	標準長さ	450m
	最大ロール外径	φ81.3mm
	内径	φ25.4mmコア
	巻き方向	外巻き

■印字仕様

印字方式	熱転写またはダイレクトサーマル方式	
解像度	8ドット/mm(203dpi)	12ドット/mm(300dpi)
最大印字エリア	216mm	
最大印字速度	254mm/秒	152mm/秒
フォント	・標準フォント:ビットマップA～HおよびG5 ・スムーズスケーラブルフォントO:Triumvirate	
一次元コード	Code 11、Code 39、Code 93、Code 128(サブセット A/B/C および UCC ケースコード付)、ISBT-128、UPC-A、UPC-E、EAN-8、EAN-13、UPC および EAN(2桁または5桁拡張付)、Plessey、Postnet、Standard 2-of-5、Industrial 2-of-5、Interleaved 2-of-5、Logmars、MSI、Codabar、Planet Code	
二次元シンボル	Aztec、Codablock、PDF417、Code 49、Data Matrix、MaxiCode、QR Code、MicroPDF417、TLC 39、RSS-14(およびコンポジット)	

■環境仕様

作動温度	5～40℃
保管／搬送環境温度	-5～60℃
作動時湿度	25～85%RH 非結露
保管時湿度	25～90%RH 非結露

リンテック株式会社

お問い合わせは、産業システム営業部　〒112-0004 東京都文京区後楽2-1-2 興和飯田橋ビル
TEL.(03)3868-7731　FAX.(03)3868-7755

●本社　〒173-0001 東京都板橋区本町23-23
●支店　札幌・仙台・北陸・静岡・名古屋・大阪・広島・四国・福岡　●工場　吾妻・熊谷・千葉・龍野・新宮・小松島・三島
●テクノロジーセンター　伊奈　●研究所　蕨

http://www.lintec.co.jp/

AD1609DL